## BALIZA DE FUTEBOL
ESC 1/40

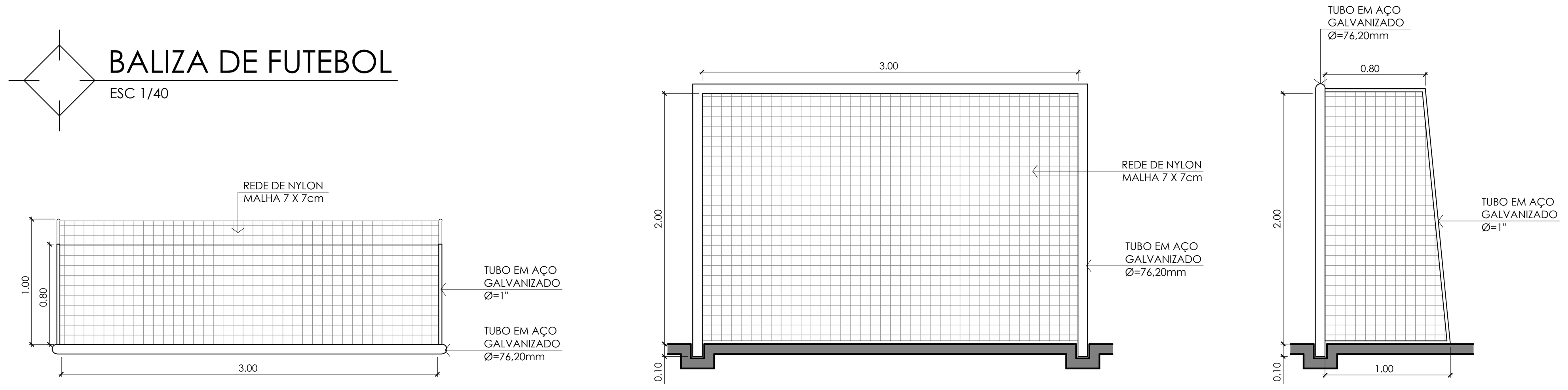


VISTA SUPERIOR
Esc. 1:40

VISTA FRONTAL
Esc. 1:40

VISTA LATERAL
Esc. 1:40

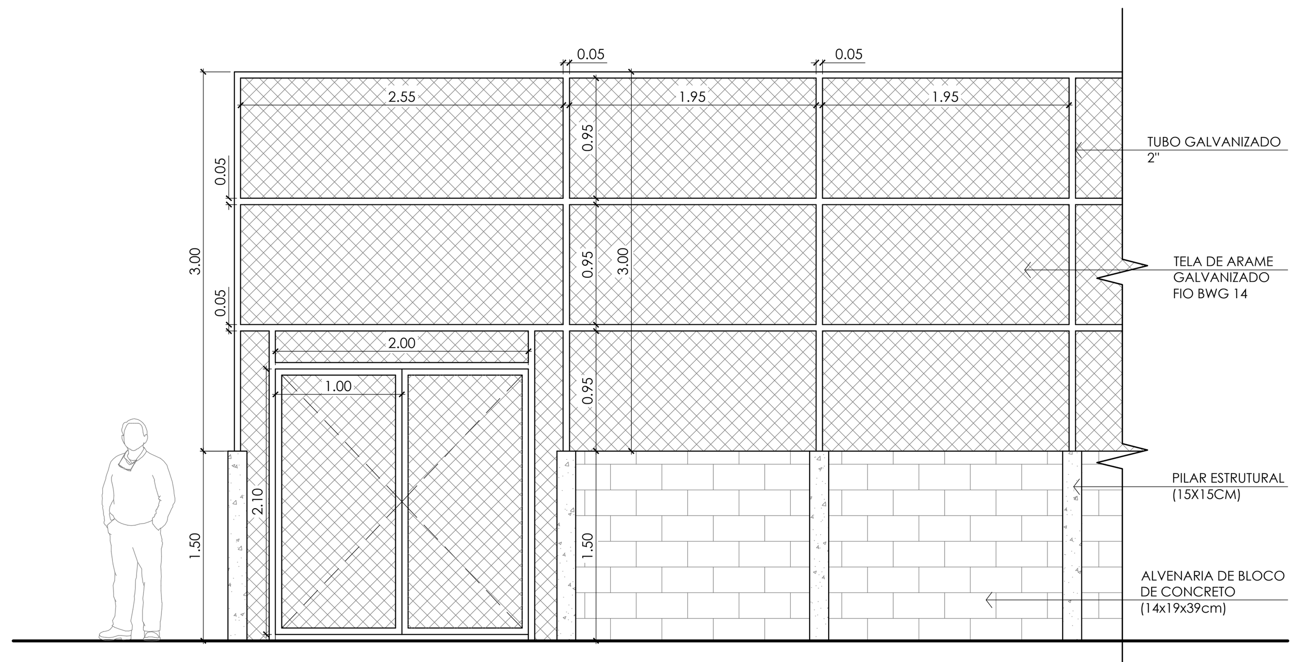


DETALHE DA FACHADA
ESC 1/50
PORTÃO - 2 FOLHAS DE ABRIR
MOLDURA EM TUBOS DE AÇO E TELA EM ARAME GALVANIZADO

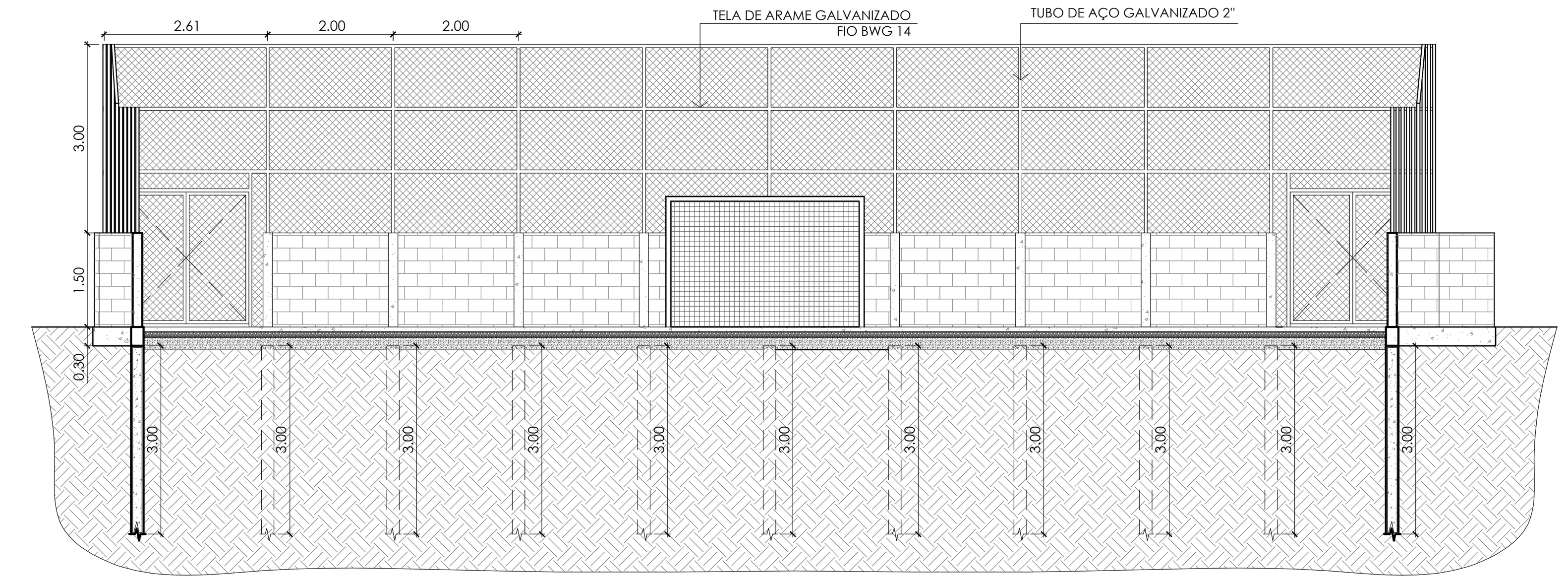


CORTE B
Esc. 1:100

## REDE DE VÔLEI
ESC 1/40

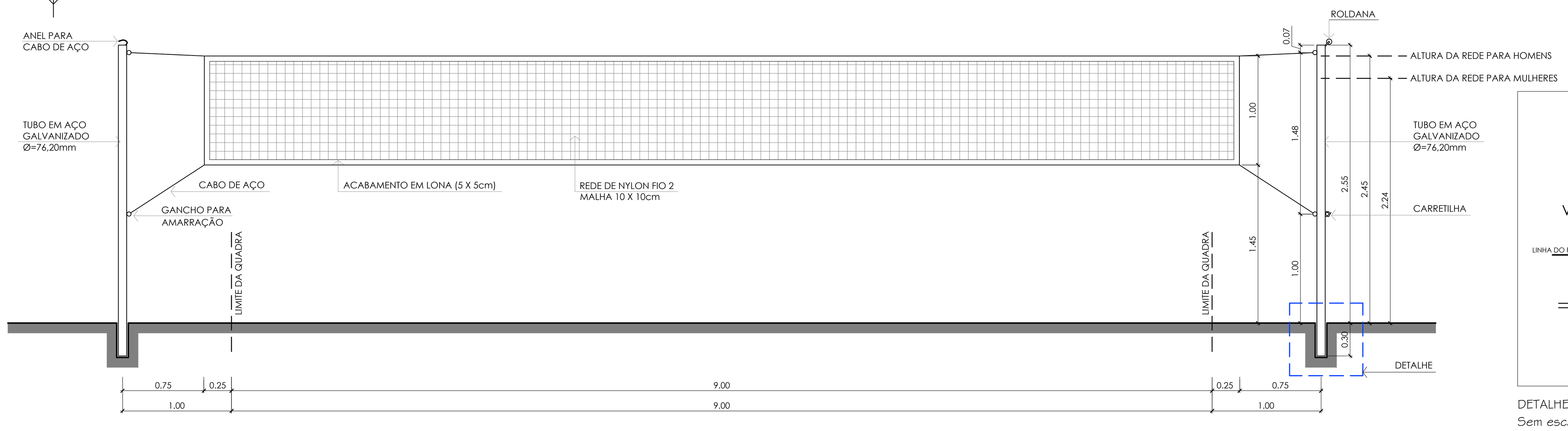


VISTA FRONTAL
Esc. 1:40

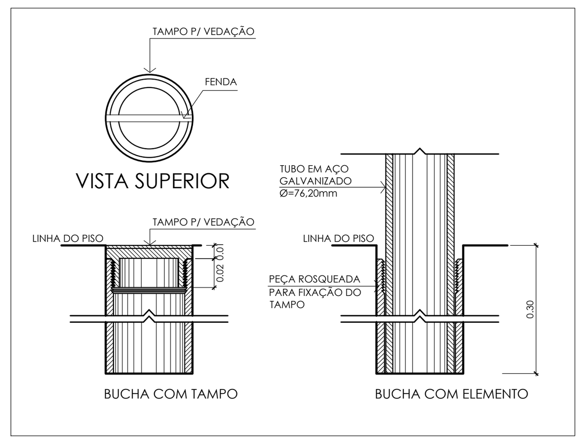


DETALHE
Sem escala

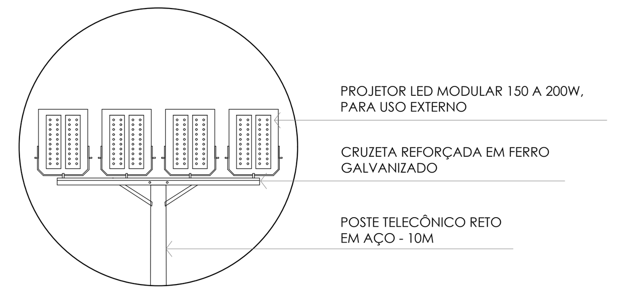


VISTA FRONTAL - DETALHAMENTO ILUMINAÇÃO
Esc. 1:25

LEGENDA:
- TELA ALAMBRADO
- ALVENARIA DE BLOCO DE CONCRETO
- REDE DE NYLON
- CONCRETO
- TERRENO

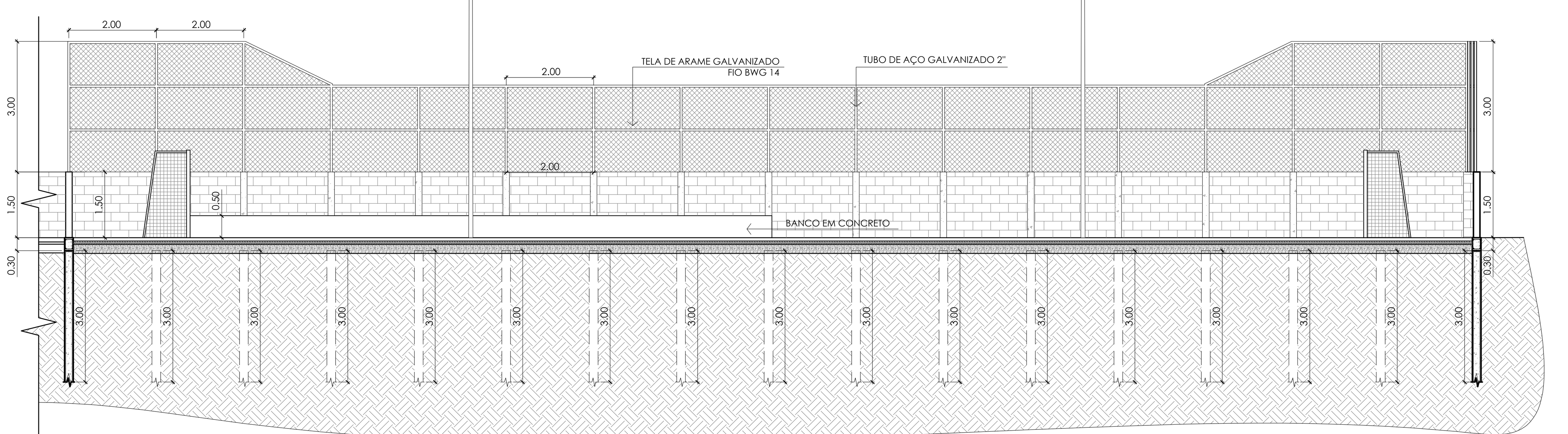


CORTE A
Esc. 1:100

## TABELA DE BASQUETE
ESC 1/40

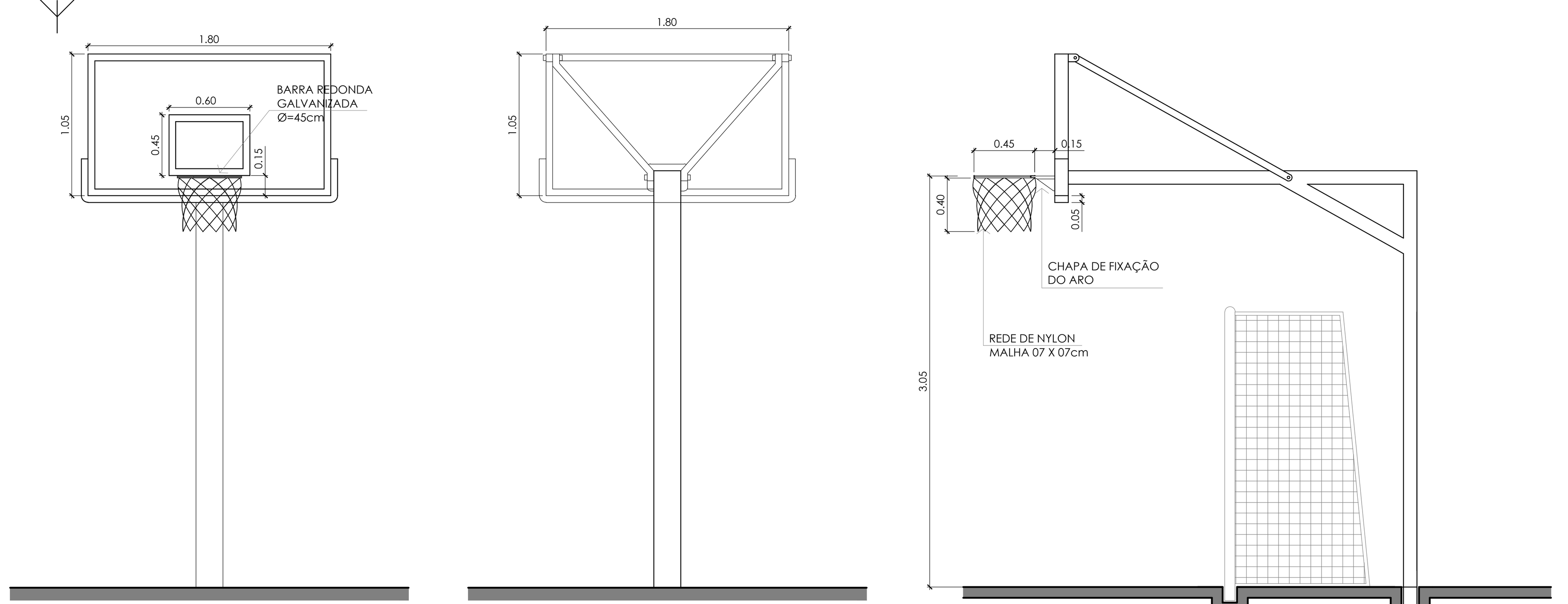


VISTA FRONTAL
Esc. 1:40

VISTA INFERIOR
Esc. 1:40

VISTA LATERAL
Esc. 1:40

## POSTE DE ILUMINAÇÃO
ESC 1/50

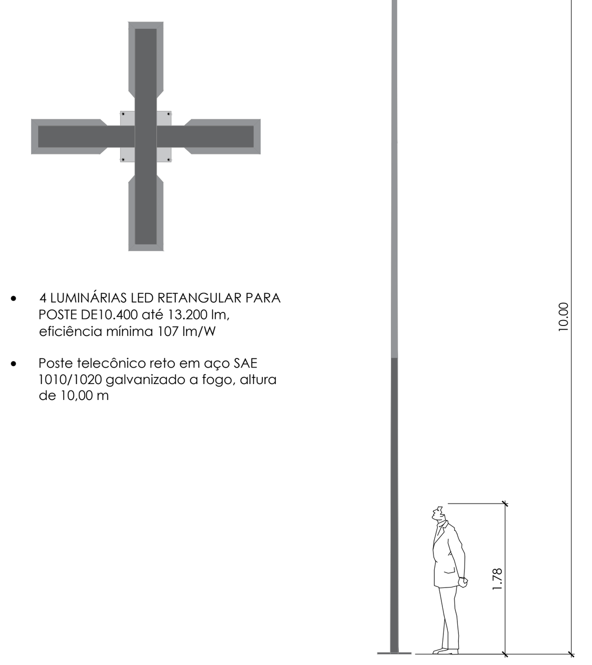


- 4 LUMINÁRIAS LED RETANGULAR PARA POSTE DE10.400 até 13.200 lm, eficiência mínima 107 lm/W
- Poste telecônico reto em aço SAE 1010/1020 galvanizado a fogo, altura de 10,00 m

## BICICLETÁRIO
ESC 1/50

Mobiliário em concreto armado pré-moldado

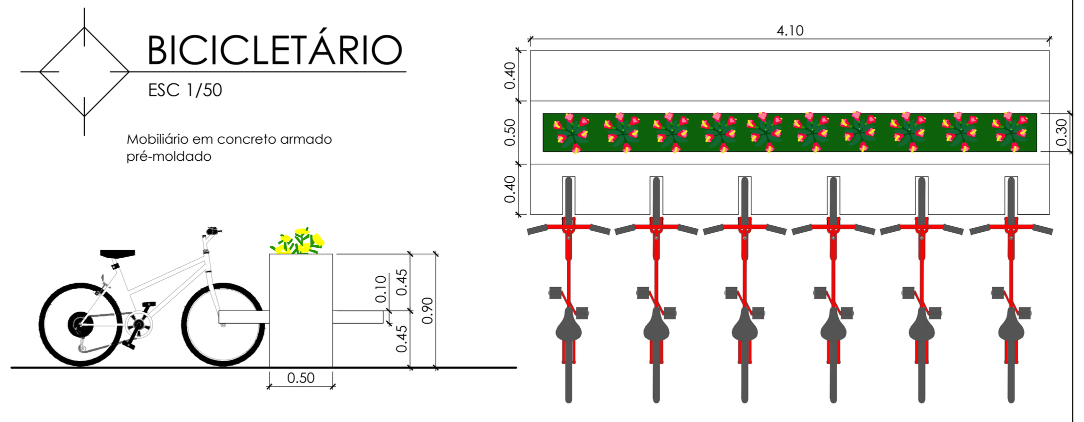


## LAYOUT QUADRA
ESC 1/100

- AS CORES E LARGURA DAS LINHAS DEMARCATÓRIAS DA QUADRA DEVERÃO RESPEITAR O PADRÃO DAS RESPECTIVAS CONFEDERAÇÕES ESPORTIVAS.
- AS CORES DO PISO SERÃO DEFINIDAS PELA SECRETARIA DE OBRAS E PLANEJAMENTO URBANO. DEVERÃO APRESENTAR NÍTIDO CONTRASTE COM AS CORES DAS LINHAS DEMARCATÓRIAS PARA PERFEITA VISUALIZAÇÃO DA ÁREA DE JOGO POR PARTE DOS ATLETAS.

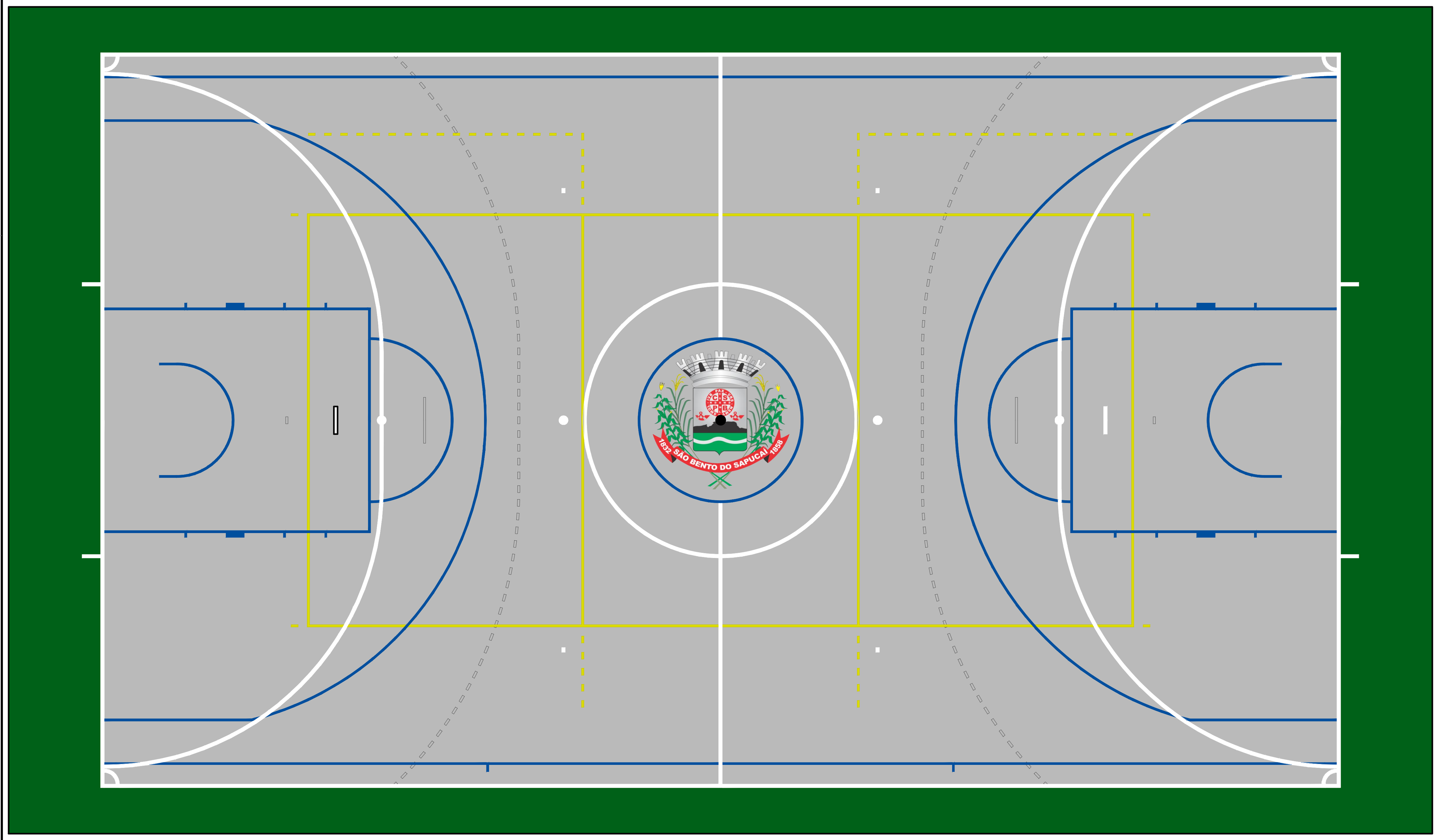

## PLANTA BAIXA QUADRA
ESC 1/100

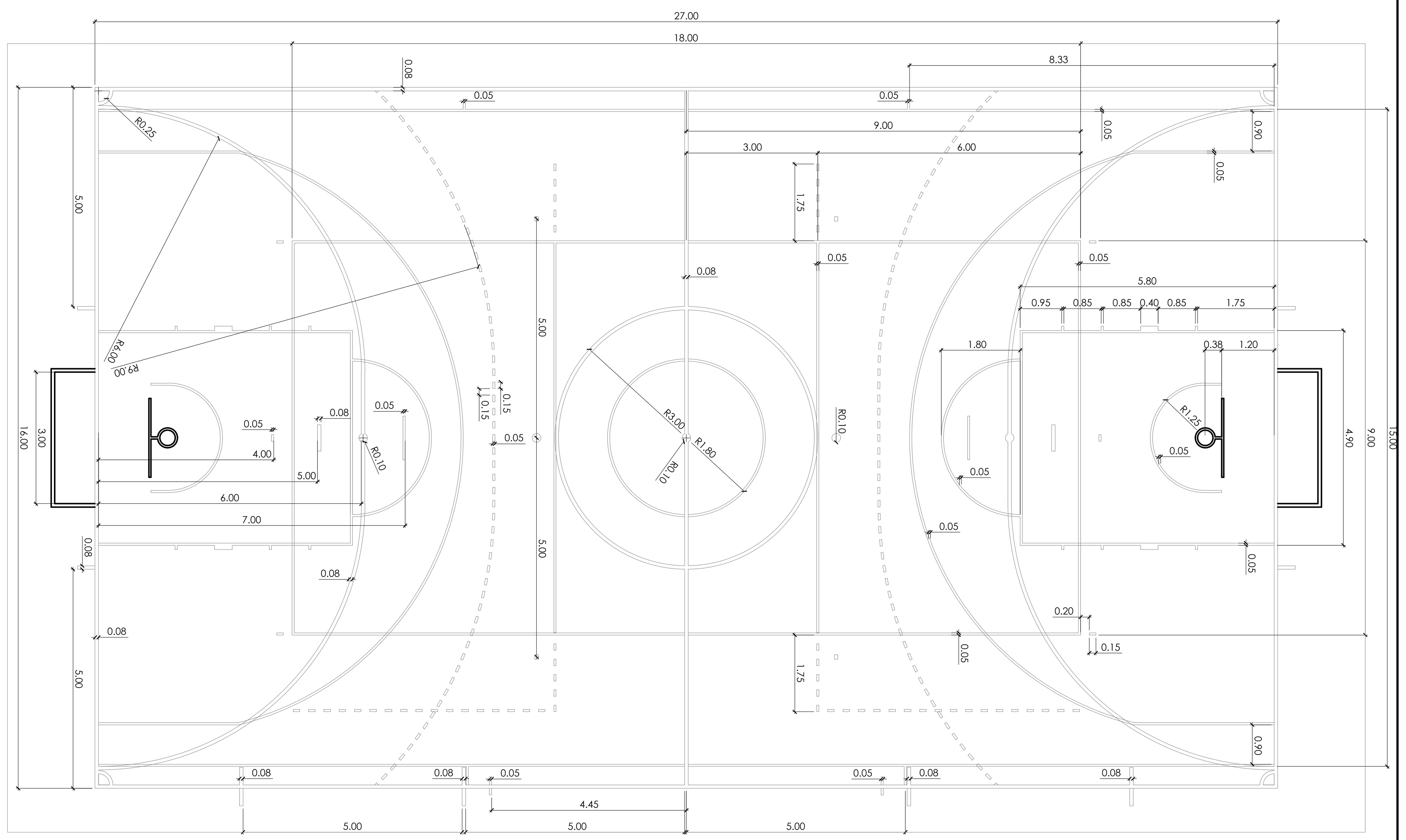


# SÃO BENTO DO SAPUCAÍ
PREFEITURA MUNICIPAL

Av. Sebastião de Melo Mendes, 511
Bairro Santa Terezinha
São Bento do Sapucaí - SP
CEP 12490-000
Fone 12 3971-6110
www.saobentodosapucai.sp.gov.br
sec.obras@saobentodosapucai.sp.gov.br
engenharia@saobentodosapucai.sp.gov.br
planurb@saobentodosapucai.sp.gov.br

# PROJETO DE ARQUITETURA E URBANISMO

OBJETO:
**CONSTRUÇÃO DE QUADRA POLIESPORTIVA NO BAIRRO DO SERRANO NO MUNICÍPIO DE SÃO BENTO DO SAPUCAÍ (SP)**

PRANCHA:
**CORTES | DETALHAMENTOS**

COORDENADAS:

| | |
|---|---|
| LATITUDE: | 22°42'47.40" S |
| LONGITUDE: | 45°46'42.96" O |

ÁREAS:

| | |
|---|---|
| ÁREA À CONSTRUIR | 844,90M² |
| CALÇADA | 39,00M² |
| TOTAL | 883,90M² |

SITUAÇÃO SEM ESCALA:

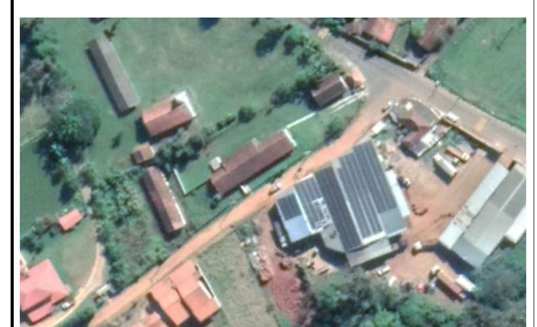

PREFEITURA MUNICIPAL DA ESTÂNCIA CLIMÁTICA DE SÃO BENTO DO SAPUCAÍ - SP

PROCESSO Nº

ALVARÁ:

APROVADO:

EM ____/____/______

PREFEITO
RONALDO RIVELINO VENÂNCIO

RESPONSÁVEL TÉCNICO
GILSON L. O. SANTOS
CREA 5062053958
ART 28027230200542274

AUTOR DO PROJETO
GILSON L. O. SANTOS
CREA 5062053958
sec.obras@saobentodosapucai.sp.gov.br

DESENHO TÉCNICO
ARETHUSA A. SANTOS
ARQUITETA E URBANISTA
planurb@saobentodosapucai.sp.gov.br

LOCAL: ESTR. MUNICIPAL ARMANDO PEREIRA GOULART

ZONEAMENTO: NÚCLEO URBANO DE APOIO — UP: 5

GESTOR: CAIXA

ESCALAS: INDICADAS — DATA: SETEMBRO/2020 — DESENHO: ARETHUSA A. SANTOS

FOLHA: 2/6

REV. 01